Աղբամանի կոնստրուկցիան

Մ 1:25

Տեսքը կողքից

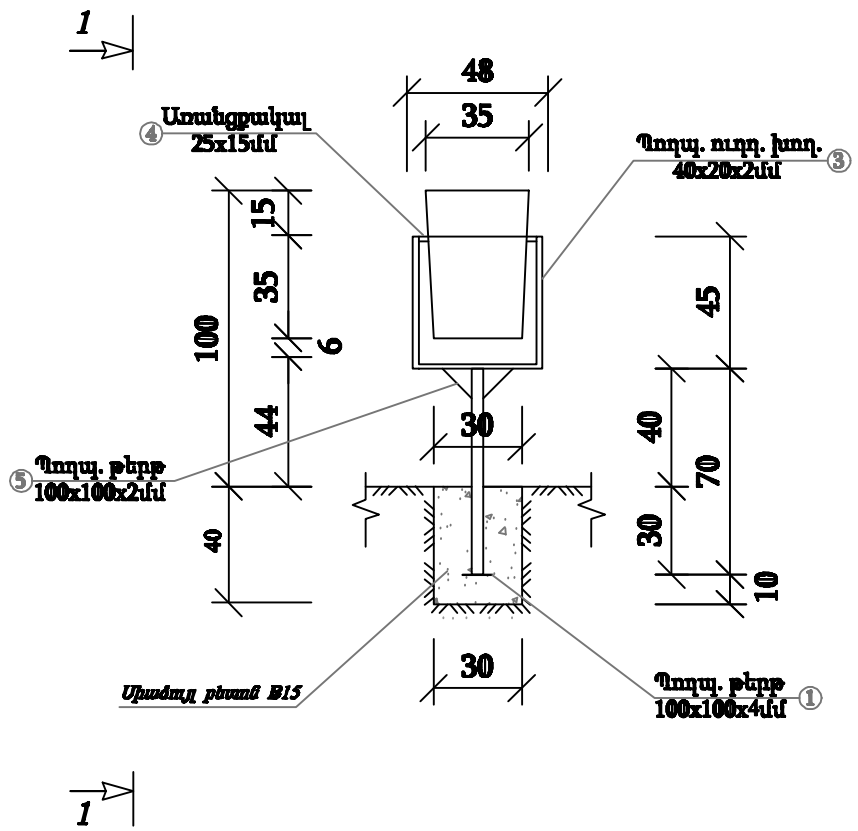

Տեսք 1 - 1

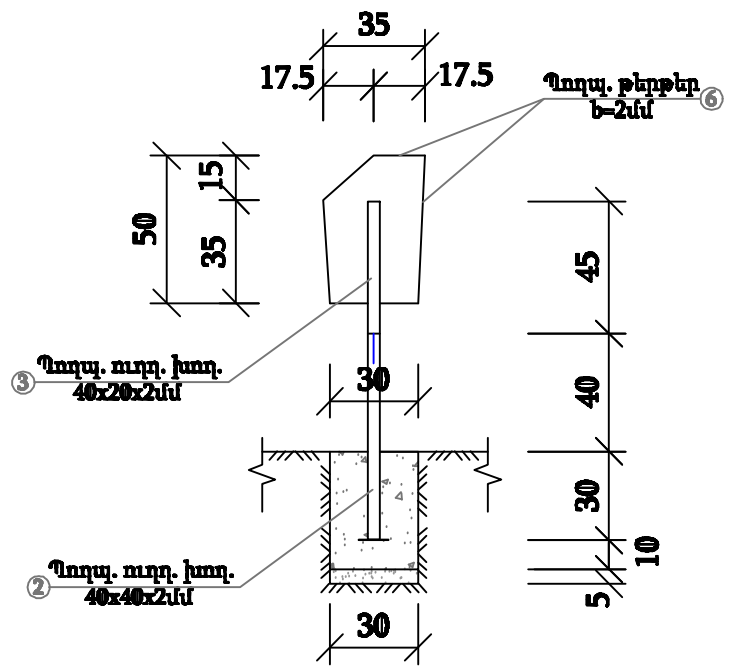

Մետաղի վահանակը

Նյութերի անվանում	Դիրքերի NN	Տրամագիծը, չափը, մակերես	Քանակը հատ	Երկարությունը 1 հատ սմ	Երկարությունը Ընդհանուր մ	Քաշը 1 հատի (գմ.-ի) կգ	Քաշը Ընդհանուր կգ
[redacted]	1	[redacted]	1	—	—	0.24	0.24
[redacted]	2	[redacted]	—	—	0.7	2.53	1.68
[redacted]	3	[redacted]	—	—	1.35	1.7	2.3
[redacted]	4	[redacted]	2	—	—	[redacted]	0.07
[redacted]	5	[redacted]	2	—	—	0.16	0.32
[redacted]	6	[redacted]	—	—	—	—	11.7

[redacted] B7.5 դասի =0.004 մ³
Խճապիմ նախ. շերտ 50մմ - 0.045 մ³

				[redacted]
[redacted]	[redacted]			
[redacted]	[redacted]			

[redacted]	[redacted]	[redacted]	[redacted]
[redacted]	[redacted]	[redacted]	[redacted]